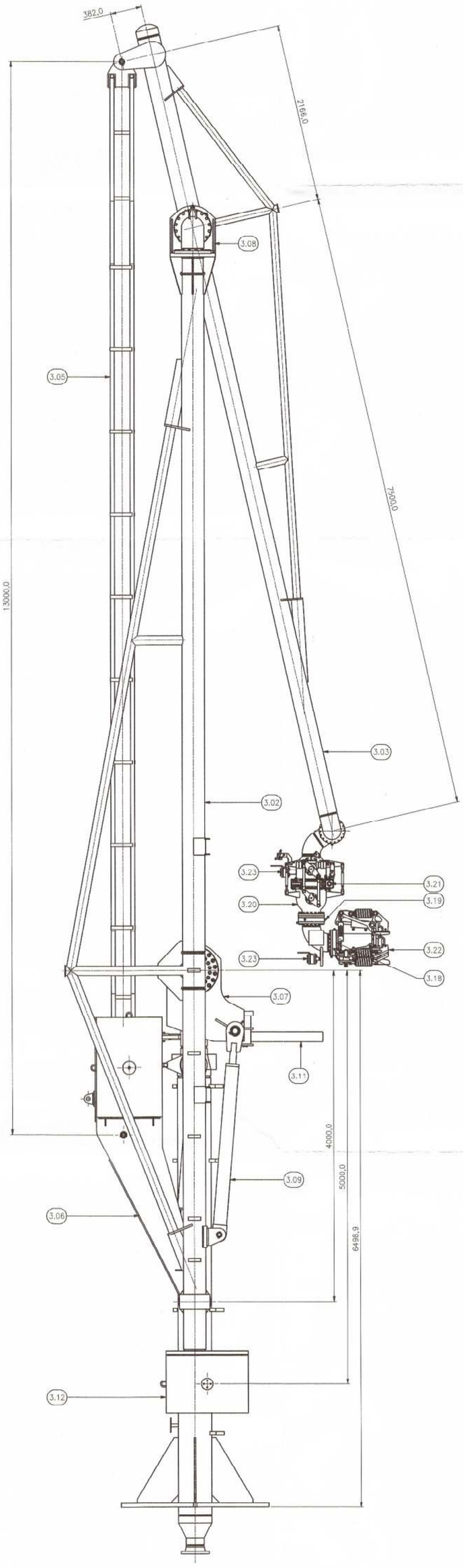

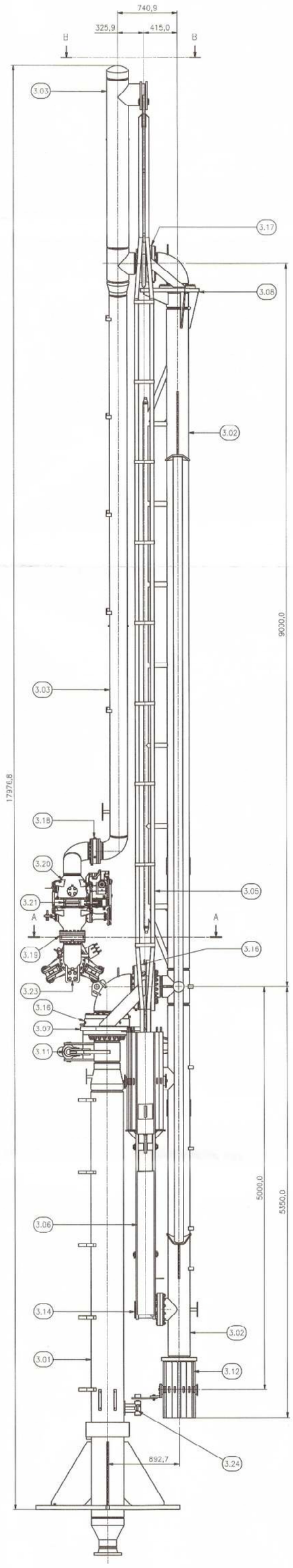

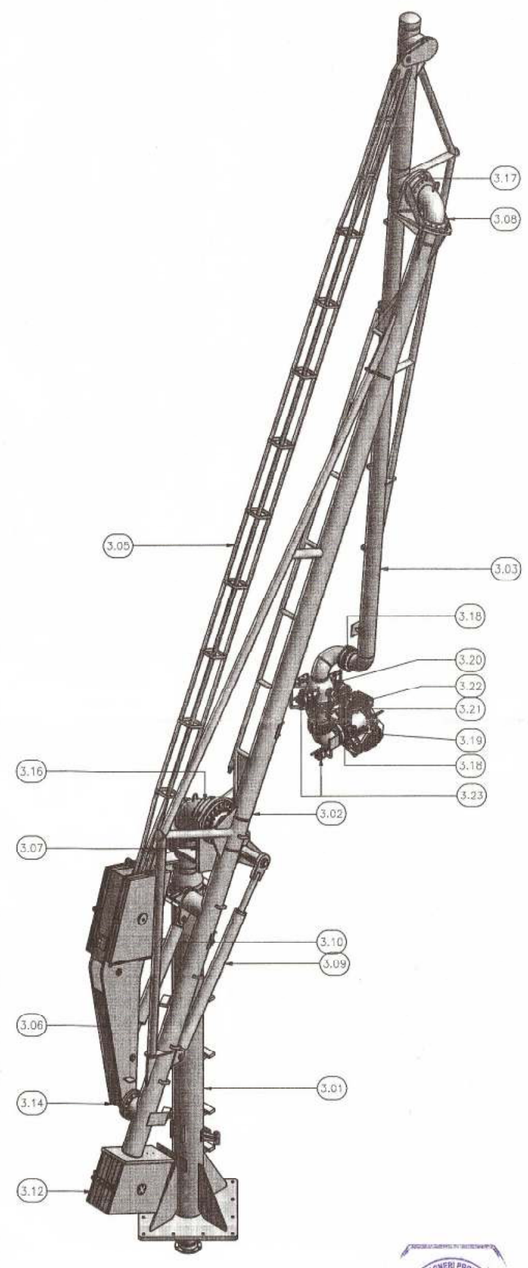

Sez. A–A
(1:10)

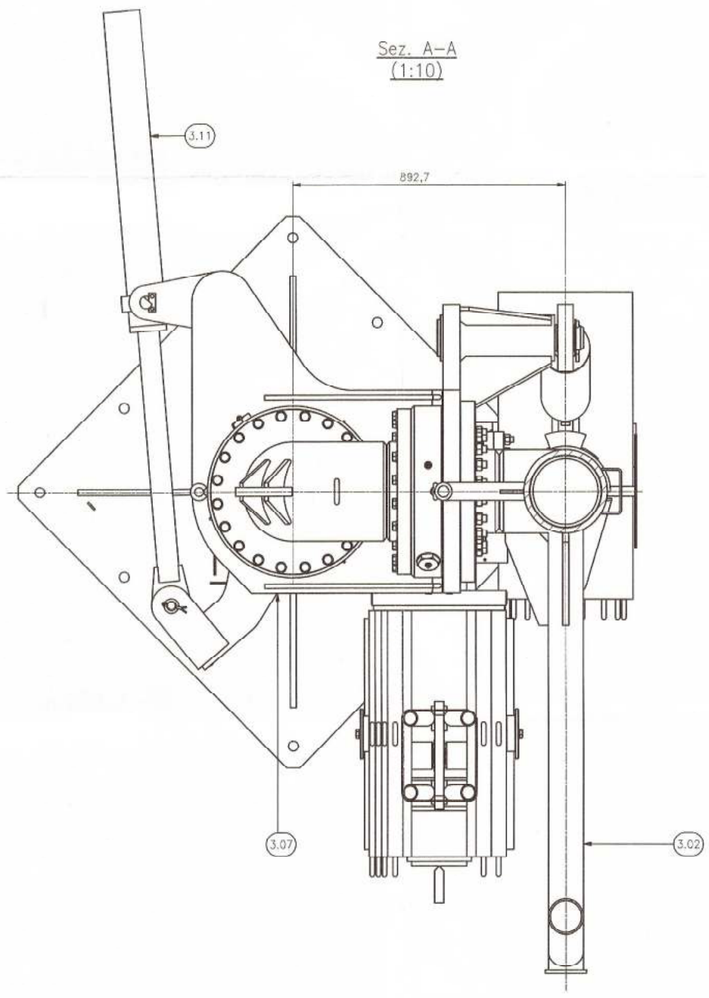

Vista da B
(1:10)

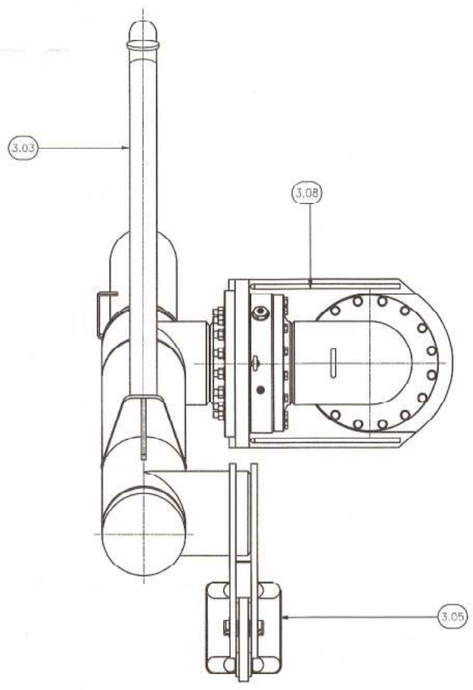

DISEGNI DI RIFERIMENTO REFERENCE DRAWINGS	N°

–	ITEM	DESCRIPTION	Q.TY	MATERIAL	DRAWING	KG
		COMPONENTI COSTRUTTIVI				
	3.01	COLONNA	1		E79-DM-004	2107,5
	3.02	BRACCIO INTERNO	1		E79-DM-005	2537,8
	3.03	BRACCIO ESTERNO	1		E79-DM-006	858,2
	3.04	GIUNTO TRIPLO	1		E79-DM-007	785,2
	3.05	BIELLA	1		E79-DM-008	280,8
	3.06	MANOVELLA	1		E75-DM-009	1213,0
	3.07	SQUADRA TESTA COLONNA	1		E79-DM-010	1117,6
	3.08	SQUADRA APEX	1		E79-DM-012	388,9
	3.09	CILINDRO B.I.	1		E79-DM-014-C	191,1
	3.10	CILINDRO B.E.	1		E79-DM-015-C	164,1
	3.11	CILINDRO ROTAZIONE	1		E79-DM-016-C	75,9
	3.12	CONTRAPPESI FISSI	1		E79-DM-017	1934,2
	3.13	CONTRAPPESI MOBILI	1		E79-DM-018	1570,4
	3.14	GRUPPO PERNO	1		E79-DM-019	53,6
	3.16	GIUNTO 12" HD	2		E79-DM-035	
	3.17	GIUNTO 10" MD	1		E79-DM-031	
	3.18	GIUNTO 8" LD	2		E79-DM-032	
	3.19	GIUNTO 8" LD CON ISOLAMENTO DIELETTRICO	1		E79-DM-033	
	3.20	DBV DN 8" ANSI 300#	1		E79-DM-034-C	
	3.21	ERC DN 8" ANSI 300#	1		E79-DM-035-C	
	3.22	QC/DC 8" ANSI 300#	1		E79-DM-036-C	
	3.23	VALVOLA DI DRENO DN 1"	2			
	3.24	BLOCCO MECCANICO	1			

PESO TOTALE: 13325,4 kg

DATI DI PROGETTO
DESIGN DATA

PRODOTTI: GPL
PRESSIONE DI PROGETTO: 40 barg
PRESSIONE DI TEST: 60 barg
TEMPERATURA D PROGETTO: -10 °C / +50 °C

NOTE
NOTES

1) I PESI NON VISUALIZZATI IN TABELLA SONO COMUNQUE COMPRESI NEL CONTO DEL PESO TOTALE.

ALLEGATO "18"

REV REVISION	DATA DATE	DESCRIZIONE DESCRIPTION	DISEGN. PREPARED	CONTR. CHECKED	APPROV. APPROVED
2	01/09/11	EMESSO COME COSTRUITO	TOS	RGS	LAS
1	27/01/11	EMESSO PER COSTRUZIONE	TOS	RGS	LAS
0	08/11/10	EMESSO PER COMMENTI / APPROVAZIONE	TOS	RGS	LAS

FLEXA
Sede Operat.: Via Bezzi, 2 Tel. +39-02-89694148
Sede Legale: Via Frua, 24 Tel. +39-02-45409104
20146 – MILANO (Italy) Fax +39-02-89694214

DISEGNO N°
DWG N° E79-DM-003-C

FG. 1 /Of 1
Sheet / of

CLIENTE / CUSTOMER: CONSORZIO OPERATORI GPL DI NAPOLI

COMMESSA / JOB: E 79

TITOLO / TITLE: REVISIONE BRACCIO DI CARICO E IMPIANTO P.O.68
BRACCIO DI CARICO 8" 300#
ASSIEME MECCANICO

SCALA / SCALE: 1:25

DIS. CLIENTE N° / CUST. DWG N°

Questo disegno è di proprietà FLEXA. Vietata la copia, anche parziale, senza nostra preventiva autorizzazione scritta. This drawing is property of FLEXA. Any copy, even partial, without our written permission is forbidden.